ELEVAZIONE PILE 3-4-5
Scala 1:100

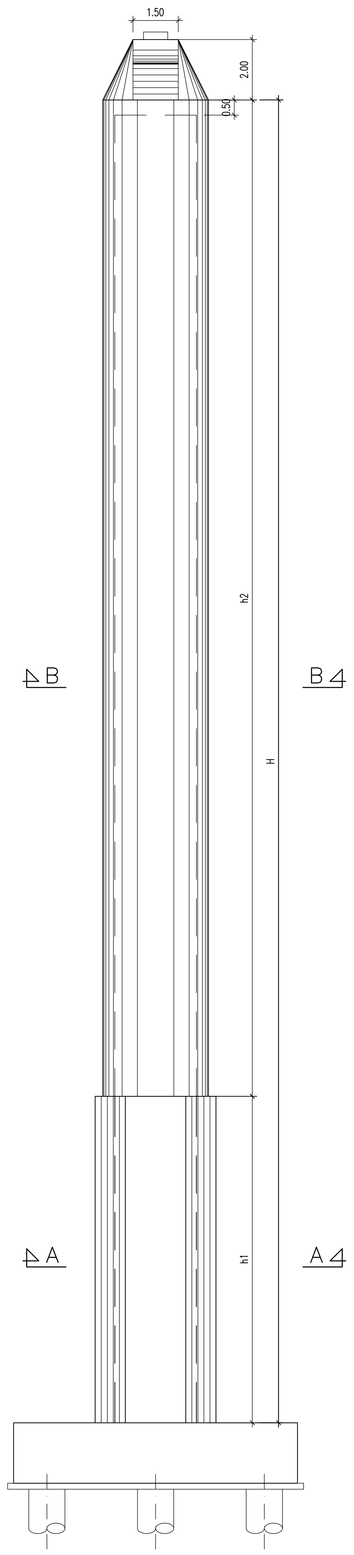

ELEVAZIONE PILE 1-2-6-7
Scala 1:100

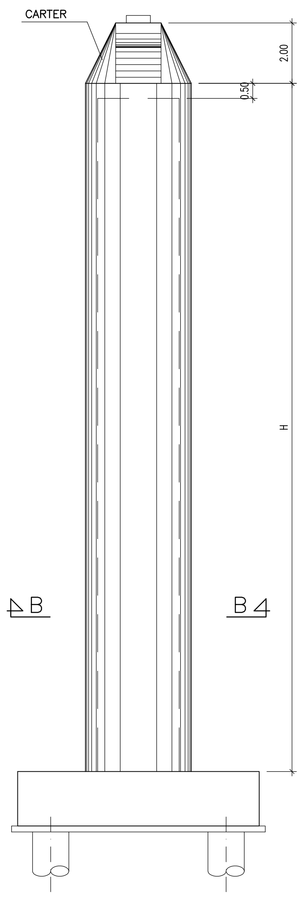

PIANTA PLINTO A 12 PALI
Scala 1:100

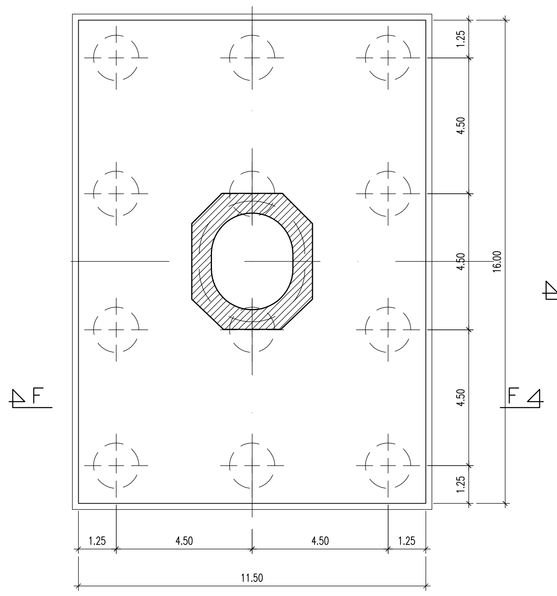

PIANTA PLINTO A 9 PALI
Scala 1:100

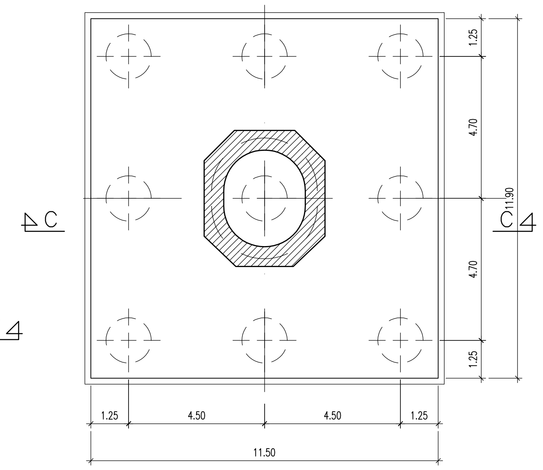

PIANTA PLINTO A 8 PALI
Scala 1:100

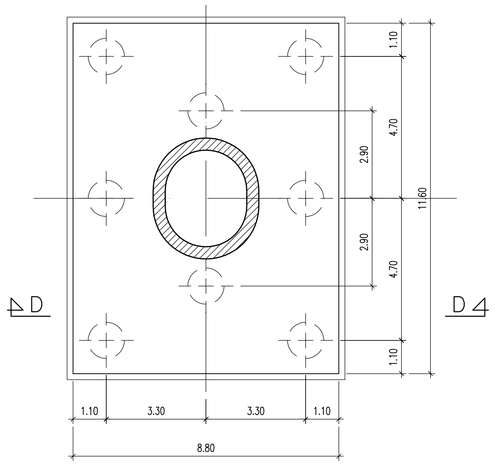

PIANTA PLINTO A 6 PALI
Scala 1:100

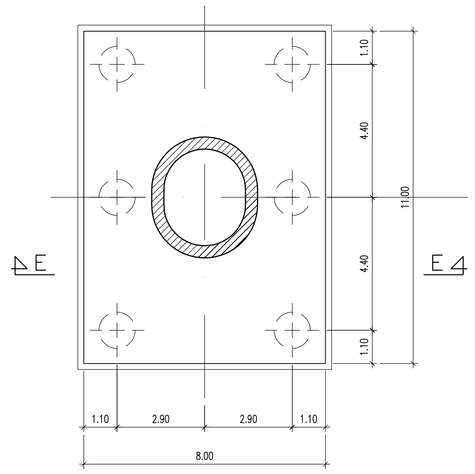

SEZIONE A-A
Scala 1:50

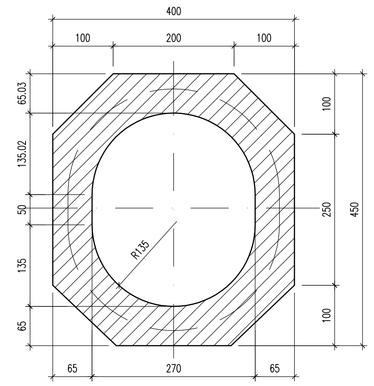

SEZIONE B-B
Scala 1:50
VALIDA PER LE PILE 1..6

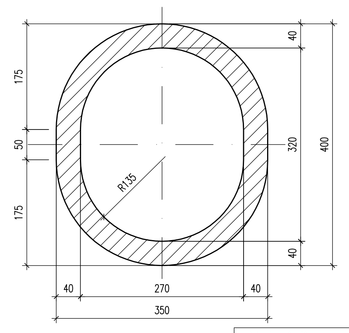

SEZIONE B-B
Scala 1:50
VALIDA PER LA PILA 7

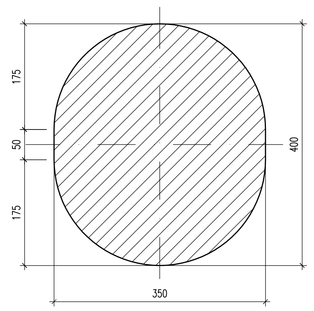

SEZIONE F-F
Scala 1:100

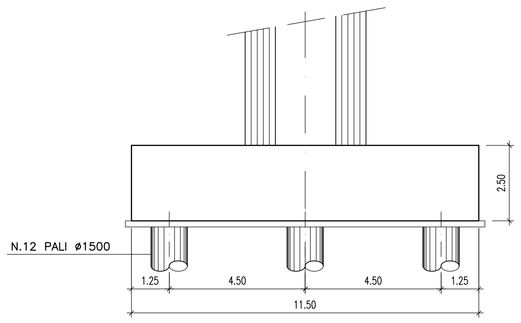

SEZIONE C-C
Scala 1:100

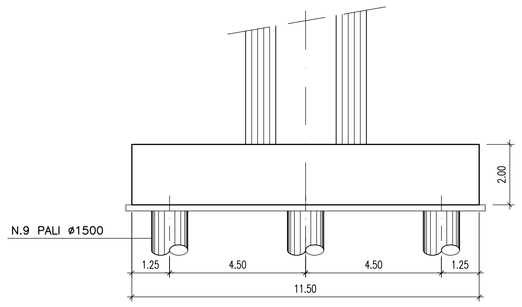

SEZIONE D-D
Scala 1:100

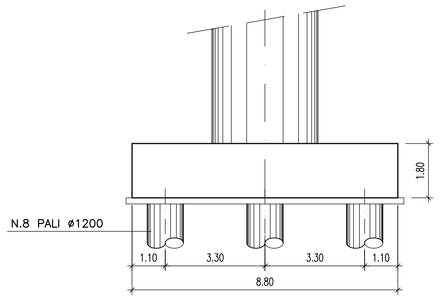

SEZIONE E-E
Scala 1:100

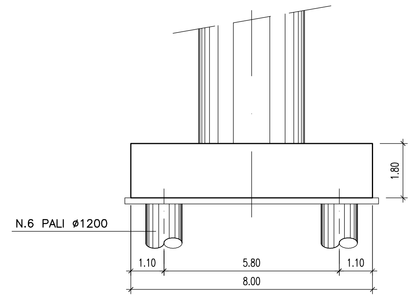

SEZIONE PULVINO
Scala 1:25

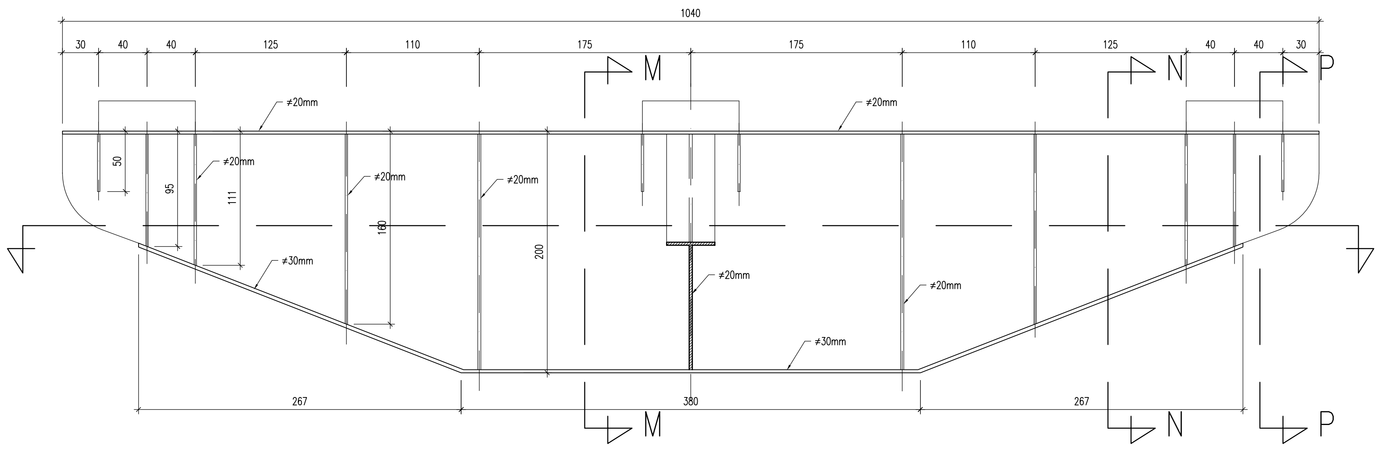

PROSPETTO PULVINO
Scala 1:50

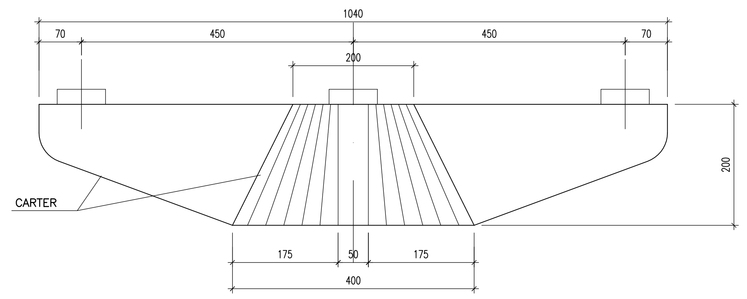

SEZIONE M-M
Scala 1:25

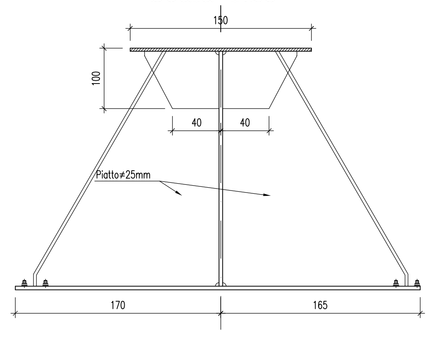

PIANTA PULVINO
Scala 1:25

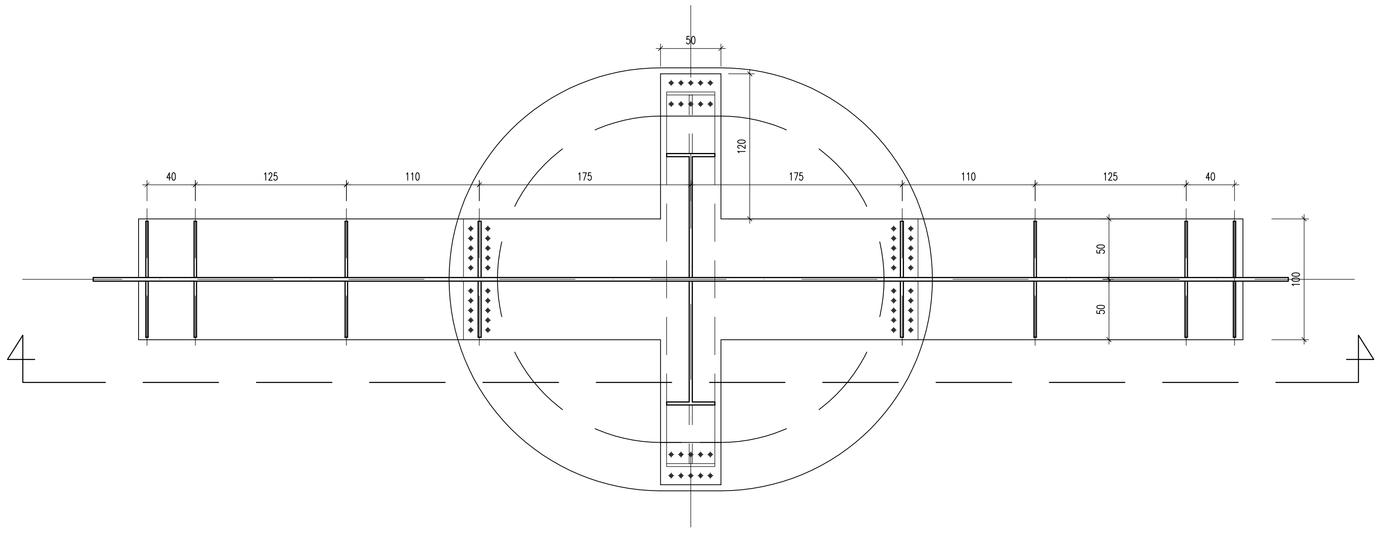

SEZIONE N-N
Scala 1:25

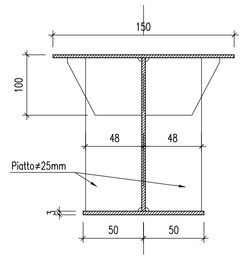

SEZIONE P-P
Scala 1:25

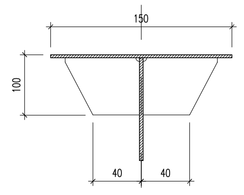

	H	h1	h2	L. pali
PILA 1	12.50	–	–	28.00
PILA 2	29.60	–	–	30.00
PILA 3	43.80	13.80	30.00	29.00
PILA 4	48.80	18.80	30.00	28.00
PILA 5	38.10	8.10	30.00	24.00
PILA 6	22.80	–	–	30.00
PILA 7	4.80	–	–	28.00

Materiali:

CALCESTRUZZI

CALCESTRUZZO PILE	Rck >=40 MPa classe minima di consistenza S4 rapporto A/C <=0.5
CALCESTRUZZO FONDAZIONI	Rck >=35 MPa classe minima di consistenza S3 rapporto A/C <=0.5
CALCESTRUZZO PALI	Rck >=25 MPa classe minima di consistenza S5 rapporto A/C <=0.5
CALCESTRUZZO MAGRONE	Rck >=15 MPa

CARPENTERIA METALLICA

–Elementi saldati in acciaio S355J2G3, S355K2G3 (ex 510D)
–Elementi non saldati, angolari e piastre sciolte, S355J0 (ex 510C)
–Giunzioni ad attrito, per travi principali:
Viti classe 10.9 (UNI 5712); Dadi classe 10 (UNI 5713)
Rosette in acciaio C50 EN10083 (HRC 32-40) (UNI 5714)

ACCIAI

BARRE PER ARMATURA	FeB 44k c.s.
TREFOLI PER TIRANTI DI ACCIAIO	Diam. nominale ø 0,6"con fili aventi Fp (0.1) K > 1570 MPa FptK > 1763 MPa
MALTA DI INIEZIONE PER TIRANTI	Cemento pozzolanico con additivo fluidificante antiritiro (tipo flowcable o equivalente); rapporto acqua/cemento<0.5 Rck≥40MPa a 28gg; Rck≥30MPa a 7gg.

PROVINCIA DI CHIETI

PROGETTO DEFINITIVO

ADEGUAMENTO DELLE S.S. 81-84
TRATTO GUARDIAGRELE-EST
INNESTO S.S. 652 "VAL DI SANGRO"

LOTTO I

RESPONSABILE PROGETTAZIONE:
Dott. Ing. Fabrizio Besozzi
Iscritto Albo Ingegneri Provincia di Roma n° 15126

I PROGETTISTI:
Dott. Ing. Fabrizio Besozzi
Iscritto Albo Ingegneri Provincia di Roma n° 15126
Prof. Dott. Ing. Marco Petrangeli
Iscritto Albo Ingegneri Provincia di Roma n° 18744
Dott. Ing. Giovanni Zallocco
Iscritto Albo Ingegneri Provincia di Roma n° 5745

COORDINAMENTO ATTIVITA' IN LOCO:
Dott. Arch. Mariano Strizzi
Iscritto Albo Architetti Provincia di Chieti n° 97

PROGETTAZIONE:
A.T.I.
mandataria
SILEC S.p.A.
Divisione Progettazione e Studi
SELPRO
mandanti
ERREGI
GRUPPO INTEGRATO DI INGEGNERIA
TECNOPROJECT

EM./RE.	DATA	DESCRIZIONE	REDATTO	CONTR.	APPROV.
A	OTTOBRE'03	EMISSIONE	CENCI	G.USAI	M.PETRANGELI

OPERE D'ARTE MAGGIORI
Viadotti
Viadotto S. Bartolomeo 1
PILE – Piante, sezioni e prospetti di carpenteria

SCALA : VARIE

CODICE IDENTIFICATIVO :

FASE/LOTTO	DOC.	OPERA/DISCIPLINA	PROGR.	REV.
D1	BZ	VI03	001	A